LOEWE OPTA

tonbandservice

Technische Daten

Stromversorgung:	220 V~; 9 V– (6 Babyzellen)
Stromaufnahme:	FM o. S. 60 mA Tonbandwiedergabe ohne Lautstärke 110 mA
Bestückung:	13 Transistoren, 11 Dioden, 1 IC
Kreise:	9 FM, 5 AM
Lautsprecher:	4 Ω, 10 cm Ø
Zwischenfrequenzen:	AM 460 kHz, FM 10,7 MHz
NF-Leistung:	1,2 W max.
Bandgeschwindigkeit:	4,75 cm/sec.
Umspulzeit (C 60):	100 sec.
Tonhöhenschwankungen:	0,3% Mittelwert
Dynamik:	≧ 46 dB
Löschdämpfung:	≧ 65 dB
Frequenzgang:	125 Hz: +4 . . . –4 dB 1 kHz: ±0 dB 8 kHz: +1 . . . –5 dB
Eingangspegel:	Mikrofon: 300 µV an 330 Ω Rundfunk: 10 mV an 10 k
Besonderheiten:	Elektronisch geregelter Motor

Technical data

Current supply:	220 V AC; 9 V DC with 6 baby cells
Charging rate:	FM (UW) 60 mA without signal Playback 110 mA without sound volume
Equipment:	13 transistors, 11 diodes, 1 IC
Circuits:	9 FM (UW), 5 AM
Speaker:	4 Ω, 10 cm Ø
IF:	AM 460 kHz, FM (UW) 10,7 MHz
Output:	1,2 W max.
Tape speed:	4,75 cm/sec; 1 7/8 ips
Fast Forward, rewind:	100 sec (Cassette C 60)
Pitch variations:	0,3%
Signal to noise ratio:	≧ 46 dB
Erase ratio:	≧ 65 dB
Frequency response:	125 Hz: +4 . . . –4 dB 1 kHz: ±0 dB 8 kHz: +1 . . . –5 dB
Input level:	Mic. 300 µV at 330 Ω Radio 10 mV at 10 kΩ
Speciality:	electronical regulated motor

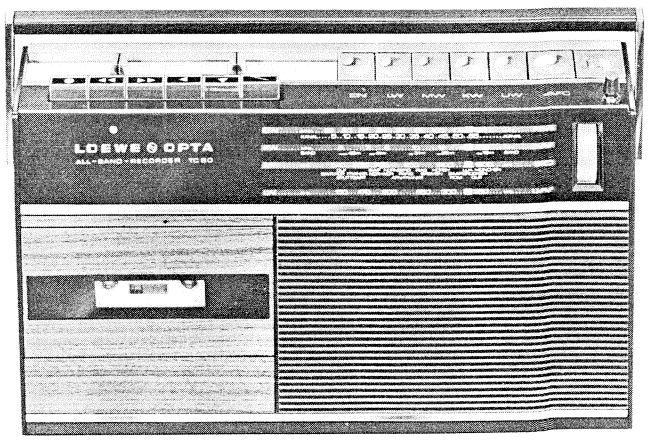

Donnees techniques

Alimentation:	220 V courant altern. 9 V par 6 cellules bébé
Consommation:	FM (OUC) 60 mA sans signal reproduction sans volume 110 mA
Equipement:	13 transistors, 11 diodes, 1 CI
Circuits:	9 FM, 5 AM
Haut-parleur:	4 Ω, 10 cm Ø
F.I.:	AM 460 kHz, FM 10,7 MHz
Puissance BF:	1,2 W max.
Vitesse de bande:	4,75 cm/sec
Durée d'avance rapide et rebobinage:	100 sec (Cassette C 60)
Fluctuations hauteur de son:	0,3%
Rapport signal bruit:	≧ 46 dB
Amortissement d'annullation:	≧ 65 dB
Caractéristique de fréquence:	125 Hz: +4 . . . –4 dB 1 kHz: ±0 dB 8 kHz: +1 . . . –5 dB
Niveau d'entrée:	Mic. 300 µV à 330 Ω Radio 10 mV à 10 kΩ
Spécificitées:	moteur regulé electronique

Allbandrecorder LOEWE TC 80

Art.-Nr. 51209

I. Ausbau des Chassis

1. Batteriekammerdeckel abnehmen; Batterien herausnehmen.
2. Vorderseite des Gerätes auf weiche Unterlage legen. Zwei Schrauben an Geräterückseite und zwei Schrauben am Geräteboden lösen.
3. Rückwand abnehmen.
4. Die drei rot gekennzeichneten Schrauben am Chassis lösen. Antennenleitung von Stabantenne und Lautsprecherleitung von Lautsprecher lösen. Jetzt kann das Chassis herausgenommen werden.

II. Serviceeinstellungen – Tonbandteil

1. Drehmoment Aufwickelteller

Um das Drehmoment des Tonbandgerätes mit einer Federwaage messen zu können, feilt man in die Cassettenseite einen Schlitz. Beim Messen darf das Band nicht an der Cassette reiben.

a) Stellung Wiedergabe	25 . . . 35 cmp
b) Stellung schneller Vorlauf	55 . . . 90 cmp
c) Stellung Rücklauf	55 . . . 90 cmp

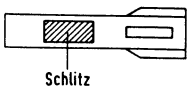

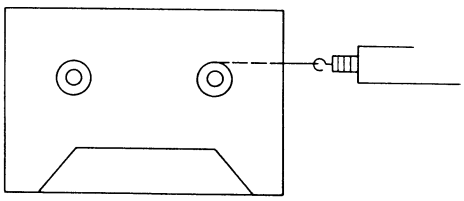

2. Bremsmoment linker Bandteller (Abwickelteller)

Dieses Bremsmoment soll bei jeder Schalterstellung 1 . . . 5 cmp betragen.

3. Bandzug

Dazu wird eine Bandlänge abgeschnitten. Ein Ende wird zwischen Tonwelle und Andruckrolle eingefädelt. Am anderen Ende wird mit einer Federwaage bei Stellung Wiedergabe der Bandzug gemessen. Er soll 50 . . . 200 p betragen, andernfalls ist die Drehfeder 30 der Andruckrolle 29 in ein anderes Loch zu stecken. Die Andruckrolle ist mit Alkohol zu reinigen.

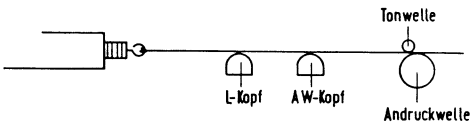

4. Tastendruck

Der Druck, der zum Einrasten jeder Taste benötigt wird, soll folgende Werte betragen (einstellbar mit den Federn 64 und mit der Feder 36):

Halt – Wiedergabe	800 . . . 1900 gr
Halt – Rücklauf	800 . . . 1800 gr
Halt – Vorlauf	800 . . . 1800 gr
Wiedergabe – Halt	550 . . . 1200 gr
Rücklauf – Halt	550 . . . 1200 gr
Vorlauf – Halt	550 . . . 1200 gr

5. Senkrechtstellung des A-W-Kopfspaltes

Die Senkrechtstellung des Kopfspaltes erfolgt mit dem 6,3 kHz-Teil des BASF-DIN-Bezugsbandes 455 13 durch Drehen der Kopfschraube.

6. HF-Vormagnetisierung

Mit dem Potentiometer P 701/100 k ist über R 740/10 Ω eine HF-Spannung von 3,3 mV einzustellen (zu messen mit einem HF-Millivoltmeter!).

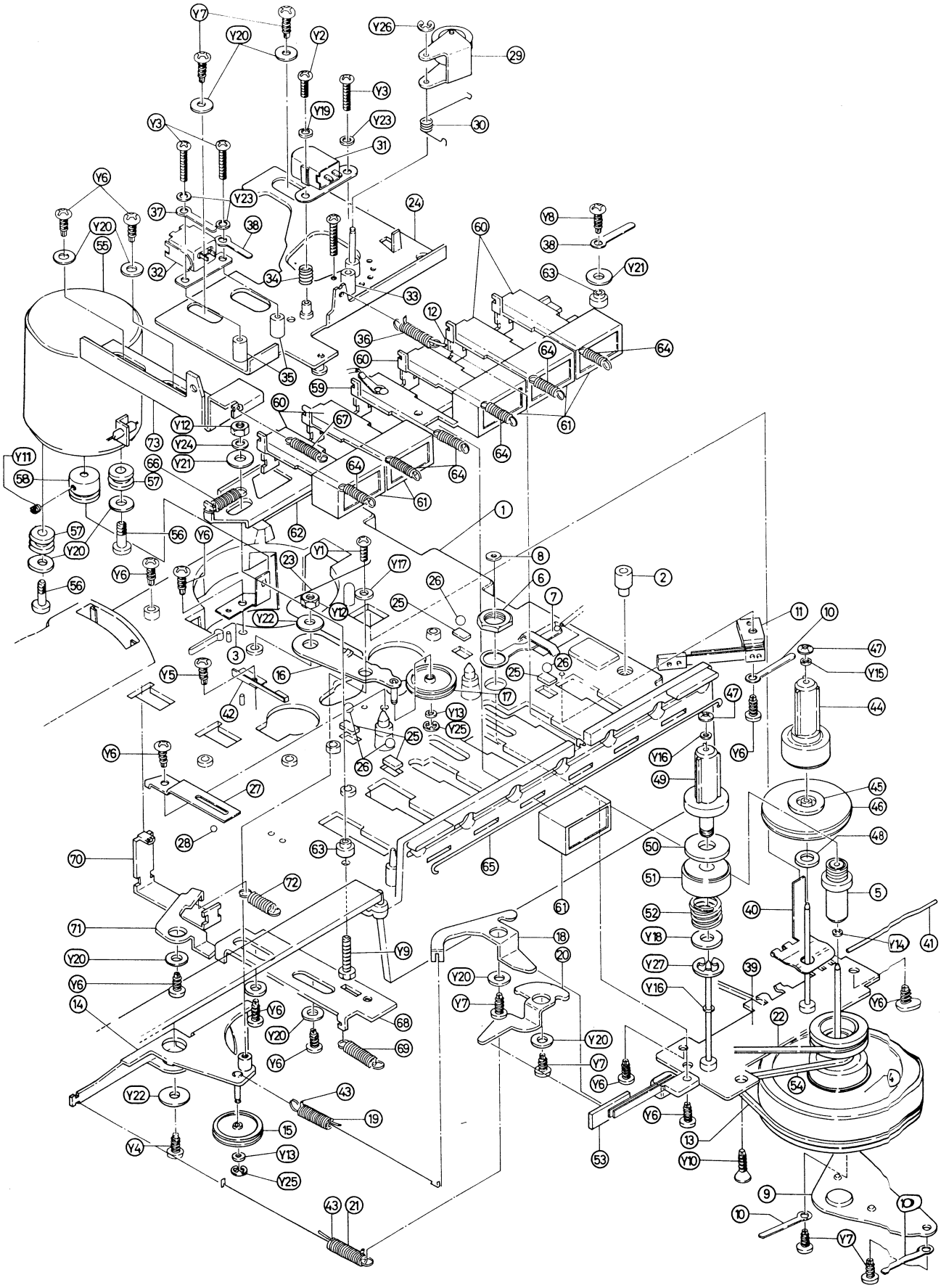
Y7
Y20
Y2
Y26
29
Y3
Y19
Y23
30
31
Y6
37
38
24
60
Y8
55
32
34
33
63
Y21
12
36
64
35
59
61
67
Y12
73
Y24
Y11
66
Y21
58
57
62
1
56
Y1
23
Y17
8
6
2
7
Y22
25
26
11
10
47
Y15
3
16
17
44
Y5
42
Y13
Y25
Y16
49
45
46
48
27
28
63
65
50
51
5
70
72
52
40
71
Y18
Y14
41
Y9
18
20
Y27
39
Y20
Y7
Y16
14
68
69
22
54
43
19
15
Y4
Y13
Y25
53
13
Y10
9
10
21

I. Disassembly instruction

1. Take away the battery lid, then take off the batteries.
2. Put the set front side on a soft sheet and remove the four screws on the back lid.
3. Take away the back lid from the cabinet.
4. To take away the chassis from the cabinet, remove the three screws (red painted head) for chassis mounting. Remove the antenna lead from rod antenna and speaker leads from speaker terminals.

II. Service Adjustments – Tape recorder

1. Torque take-up reel

To measure the torque of the tape recorder with a spring scale, make a hole in the side of the Cassette. At measuring, the tape may not rub against the Cassette.

a) Position playback	25 . . . 35 cmp
b) Position fast forward	55 . . . 90 cmp
c) Position rewind	55 . . . 90 cmp

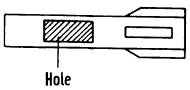

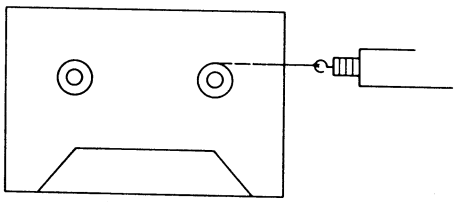

2. Brake torque, lefthand tape plate (rewind plate)

This brake torque must be 1 . . . 5 cmp in each position.

3. Tape tension

For that purpose cut off a length of tape. One end is to thread between capstan and pinch roller. At the other end tape tension will be measured at position playback with a spring scale. Tape tension must be 50 . . . 200 p, otherwise the rotary spring 30 of the pinch roller 29 is to put in another hole. Clean the pinch roller with alcohol.

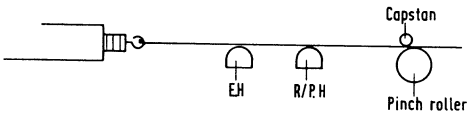

4. Key pressure

The pressure, that is required to lock each key, must have the following values (adjustable with the springs 64 and the spring 36):

Stop – Playback	800 . . . 1900 gr
Stop – Rewind	800 . . . 1800 gr
Stop – Forward	800 . . . 1800 gr
Playback – Stop	550 . . . 1200 gr
Rewind – Stop	550 . . . 1200 gr
Forward – Stop	550 . . . 1200 gr

5. Adjustment of the R-P-head azimuth

The adjustment of the R-P-head azimuth has to be done with the 6,3 kHz-part of the BASF-DIN-test tape 45513 by turning the head screw.

6. HF-premagnetisation

Adjust with the potentiometer P 701/100 k accross R 740/10 Ω a HF-tension of 3,3 mV (to measure with an HF-Millivoltmeter!).

I. Démontage du châssis

1. Enlever le couvercle du cabinet à piles; retirer les piles.
2. Poser la face de l'appareil sur une base molle. Dévisser deux vis à l'arrière et deux vis au fond de l'appareil.
3. Enlever le panneau arrière.
4. Dévisser les trois vis marquées en rouge au châssis. Déconnecter la ligne d'antenne de la tige et désouder la ligne de connexion du haut-parleur. Maintenant le châssis peut être enlevé.

II. Ajustages de service – Partie enregistreur à bande

1. **Torque de la platine d'embobinage**

Afin de pouvoir mesurer le torque de l'enregistreur par moyen d'une balance à ressort, il faut limer une entaille dans le flanc de la cassette. Durant le procédé de la mesure la bande ne doit pas frotter contre la cassette.

a) Position reproduction	25 . . . 35 cmp
b) Position marche avant rapide	55 . . . 90 cmp
c) Position rebobinage	55 . . . 90 cmp

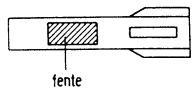

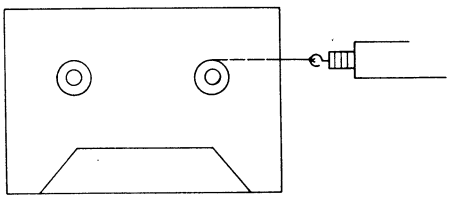

2. **Torque de freinage platine à bande gauche (platine débitrice)**

Ce torque doit à chaque position de la commande sélectrice être de 1 . . . 5 cmp.

3. **Traction de la bande**

Couper une certaine longueur de la bande. Un bout de celle-ci est inséré entre le rouleau de serrage. A l'autre bout, la traction de la bande est mesurée par moyen d'une balance à ressort et en position reproduction. Elle doit être 50 . . . 200 p, si non, il faut accrocher le ressort de torsion 30 du rouleau de serrage 29 dans un autre trou. Il faut nettoyer le rouleau de serrage avec de l'alcool.

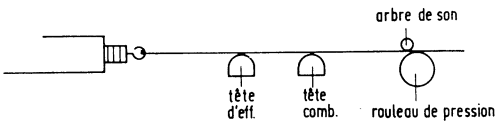

4. **Pression de touche**

La pression nécessaire pour l'encliquetage de chaque touche devrait avoir les valeurs suivantes (ajustable par les ressorts 64 et le ressort 36):

Arrêt – Reproduction	800 . . . 1900 gr
Arrêt – Marche arrière	800 . . . 1800 gr
Arrêt – Marche avant	800 . . . 1800 gr
Reproduction – Arrêt	550 . . . 1200 gr
Marche arrière – Arrêt	550 . . . 1200 gr
Marche avant – Arrêt	550 . . . 1200 gr

5. **La mise en perpendiculaire de la fente de la tête enreg./reprod.**

La mise en perpendiculaire de la fente de tête se fait avec la partie de 6,3 kHz de la bande de rapport BASF-DIN 455 13 en tournant la vis à tête.

6. **Prémagnétisation HF**

Ajuster une tension HF de 3,3 mV par moyen du potentiomètre P 701/100 k et à travers R 740/10 Ω (à mesurer avec un HF-millivoltmètre!).

Abgleichanweisung RF-Teil

ZF-Abgleich

Schritt	Signal-Frequenz	Stellung des Bereichssch.	Skalenzeiger	Abgleich	Bemerkungen
1	10,7 MHz (ZF-FM) ohne Modulation	UW	Unteres Ende, ohne Empfang	F 1 bis F 5 von hinten nach vorn auf maximale Amplitude und Sym. der Durchlaßkurve	Wobbler mit Aufblasspule über L 7, Oszillograf an M 7 und M 8
2				F 6 auf symm. S-Kurve	Wobbler m. Aufblassp. üb. L 7, Oszillogr. an M 10 und M 8
3	460 kHz (ZF-AM) 400 Hz 30% mod.	MW	Unteres Ende, ohne Empfang	F 7 und F 8 von hinten nach vorn auf maximale Ausgangsspannung	Meßsender mit Aufblasspule üb. FA, L 11 Outputm. an Zusatzlautsprecher-Anschluß

HF-Abgleich

Schritt	Signal-Frequenz (400 Hz 30% mod.)	Stellung des Bereichssch.	Skalenzeiger	Abgleich auf max. Ausgangsspannung	Bemerkungen
1	87 MHz	UW (FM)	87 MHz	L 8	Meßsender bei UW und KW üb. Kunstantenne 75 Ω an eingeschobene Teleskopantenne M 1 anschl. Lautstärkeregler auf Max. Outputmeter an Zusatzlautsprecher-Anschluß HF-Pegel so klein wie möglich, Abgleichvorgänge wiederholen bis Abgl.-Pkte. m. Signalfrequenz übereinstimmen. Abgleicharbeiten mit Isolierschraubenzieher. AFC-Taste ausgeschaltet.
2	105 MHz		105 MHz	TC 2	
3	90 MHz		90 MHz	L 5 und L 6	
4	104 MHz		104 MHz	TC 1	
5	5,5 MHz	KW (AM)	Unt. Ende o. Empfang	L 13	
6	16,5 MHz		Ob. Ende o. Empfang	TC 4	
7	6 MHz		6 MHz	L 10	
8	15 MHz		15 MHz	TC 3	
9	505 kHz	MW (AM)	Unt. Ende	L 14	Meßsender bei MW mit Aufblasspule über FA, L 11
10	1650 kHz		Ob. Ende	TC 6	
11	600 kHz		600 kHz	L 11	
12	1400 kHz		1400 kHz	TC 5	
13	140 kHz	LW (AM)	Unt. Ende	L 15	Meßsender bei LW mit Aufblasspule über FA, L 12
14	360 kHz		Ob. Ende	TC 8	
15	160 kHz		160 kHz	L 12	
16	340 kHz		340 kHz	TC 7	

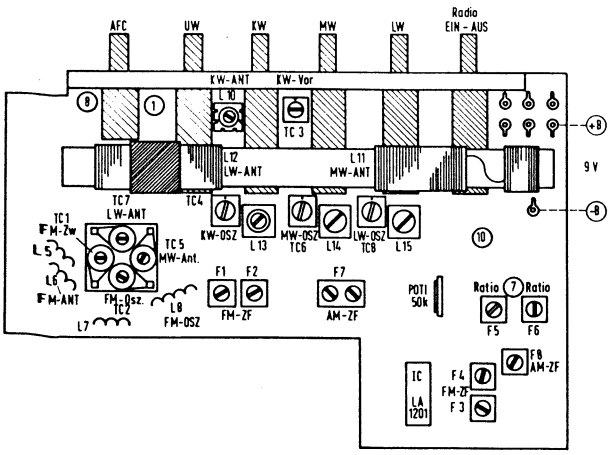

Abgleichpunkte · Alignment points · Points d'alignement

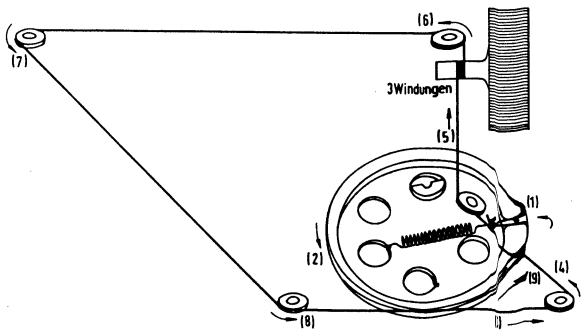

Seillaufschema · Drive cord-diagram · Schéma pour la corde d'accord

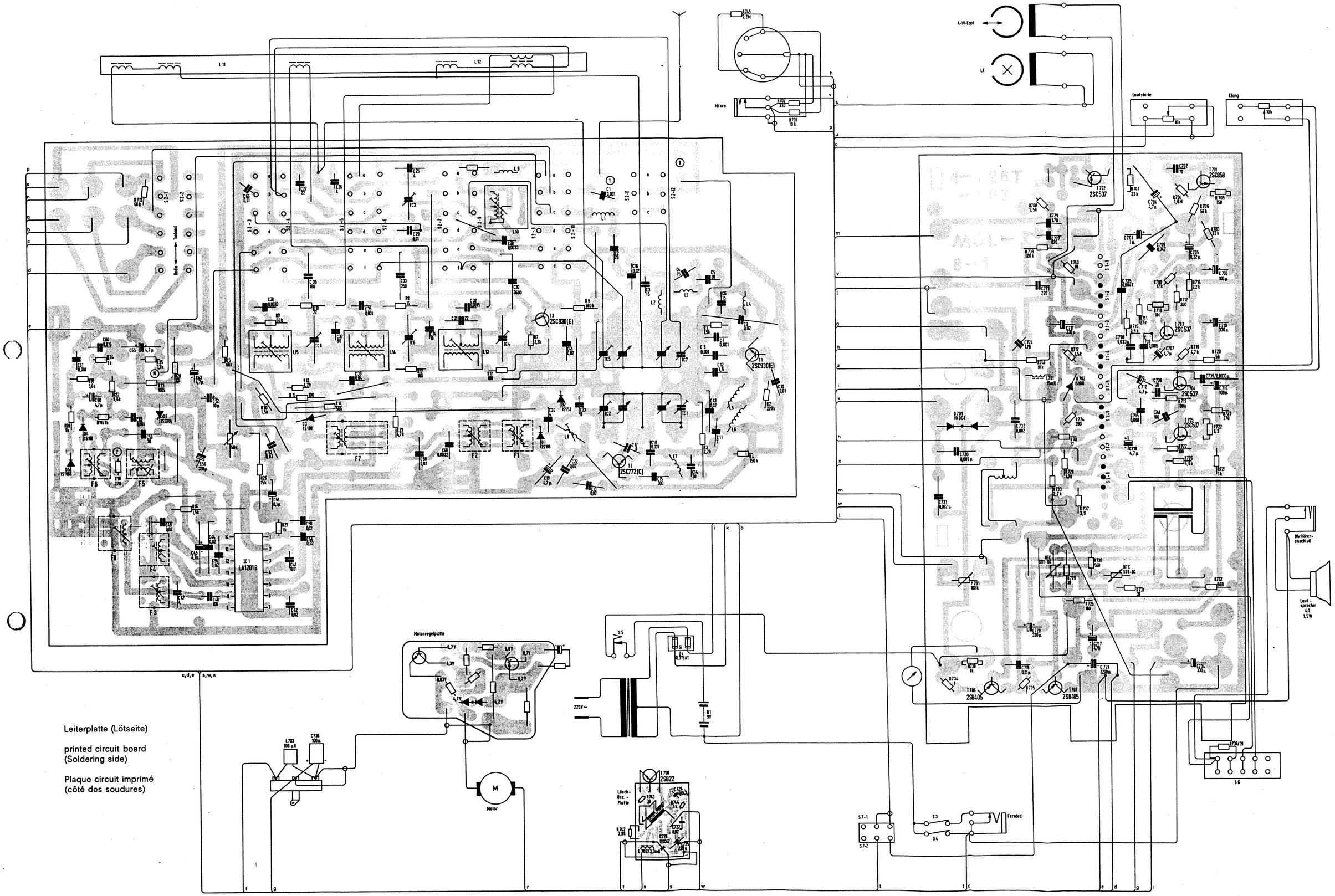

Leiterplatte (Lötseite)

printed circuit board
(Soldering side)

Plaque circuit imprimé
(côté des soudures)

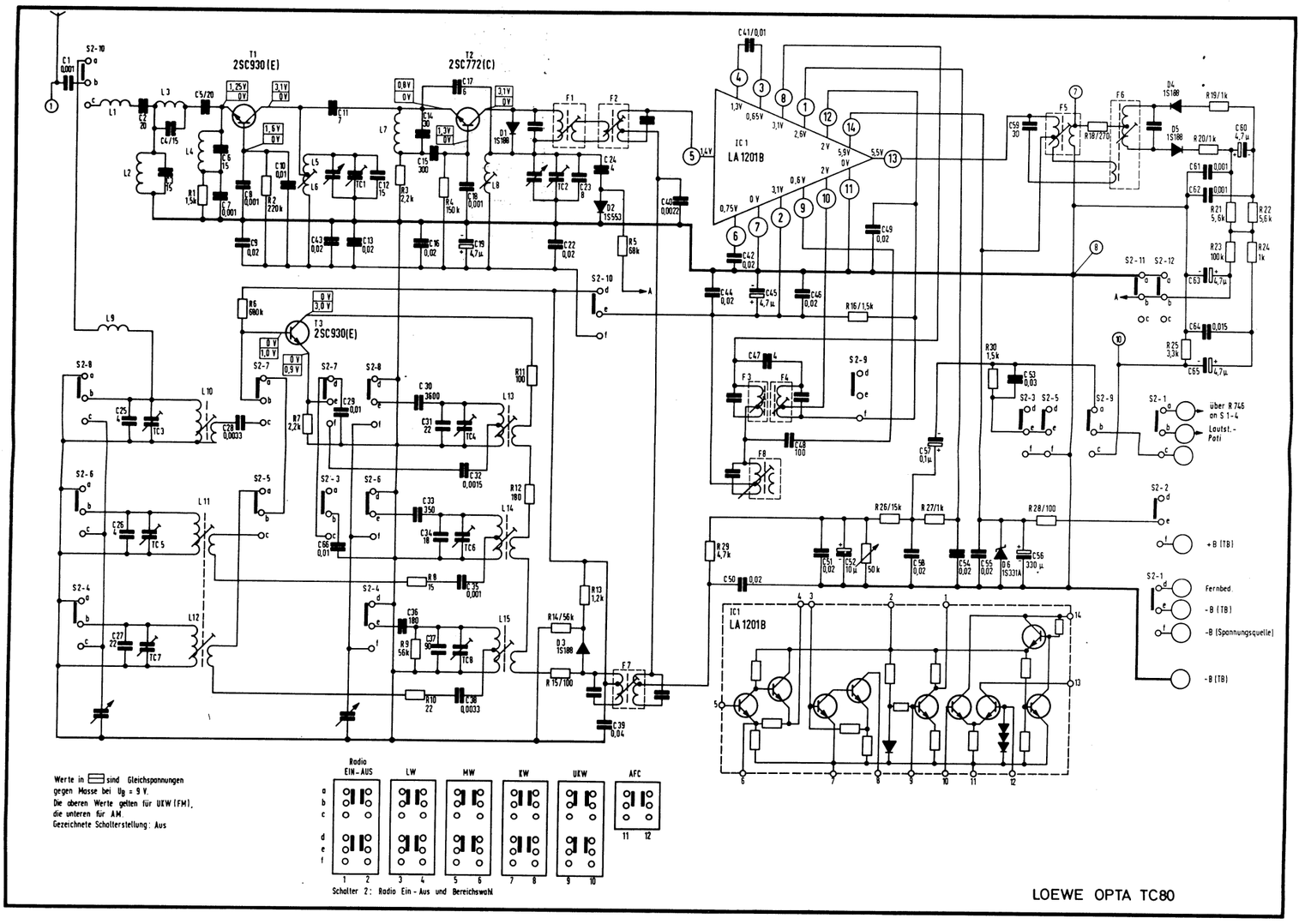

LOEWE OPTA TC80

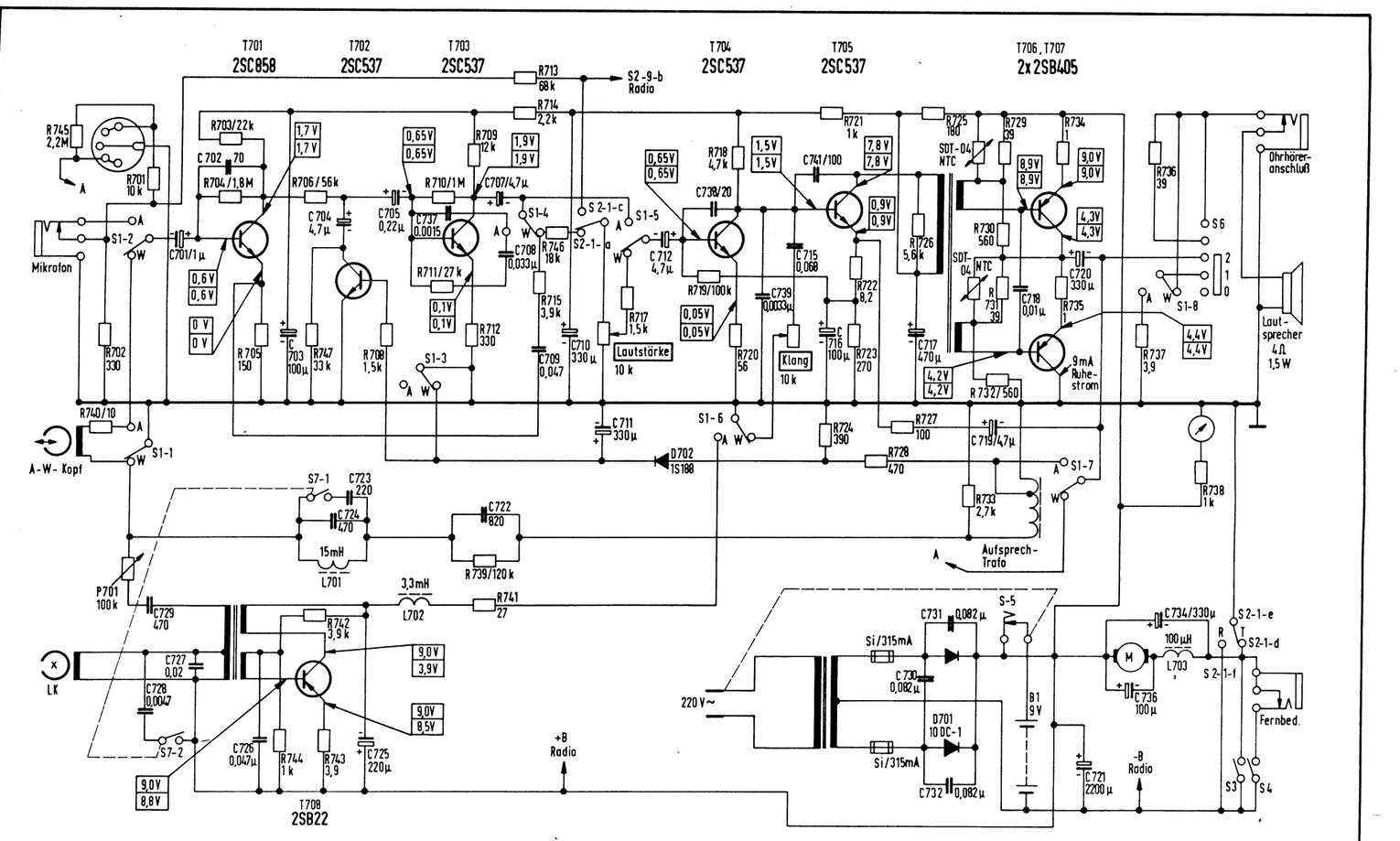

LOEWE OPTA TC80

Alignment Instruction radio-part

IF-Alignment

Step	Signal-frequency	Position of range switch	Dialpointer	Alignment	Remarks
1	10,7 MHz (IF-FM) without modulation	FM (UW)	Lower end, without reception	F 1 to F 5 from back to front on maximum amplitude and symmetry of the frequency response curve.	Wobbulator with „infusing" coil via L 7, Oscillograph to M 7 and M 8
2				F 6 on symmetry S-curve	Wobbulator with „infusing" coil via L 7 Oscillograph to M 10 and M 8
3	460 kHz (IF-AM) 400 Hz 30% mod.	MW	Lower end without recept.	F 7 and F 8 from back to front on maximum output tension	Signal generator with „infusing" coil via FA, L 11 Outputmeter to extern. speaker socket

Maintenance

To assure continued high performance and quality of music and voice recordings for years to come, periodically clean the heads and pressure rollers whenever dust and ferrite particles, stemming from the tapes, have accumulated. Clean these parts, with a cotton applicator moistened with alcohol, by gently rubbing the two sound heads until all traces of dust and iron-oxide have disappeared; then clean the surfaces of the pinch-roller and the capstan. Polish sound heads and pinch-roller with a soft fluff-free strip of cloth.

HT-Alignment

Step	Signal frequency (400 Hz 30% mod.)	Position of range switch	Dialpointer	Alignment to maximum output tension	Remarks
1	87 MHz	UW (FM)	87 MHz	L 8	For FM and SW connect signal generator via dummy antenna of 75 Ω to the telescoped away rod antenna M 1. Volume control to maximum. Outputmeter to socket for external speaker. HT level as small as possible, repeat alignment procedures until points of alignment correspond with signal frequency. Alignment works to be effected with insulated screw driver. AFC-key switched off.
2	105 MHz		105 MHz	TC 2	
3	90 MHz		90 MHz	L 5 and L 6	
4	104 MHz		104 MHz	TC 1	
5	5,5 MHz	KW (AM) SW	Lower end without recept.	L 13	
6	16,5 MHz		Upper end without recept.	TC 4	
7	6 MHz		6 MHz	L 10	
8	15 MHz		15 MHz	TC 3	
9	505 kHz	MW (AM)	Lower end	L 14	For MW signal generator with inflating coil via FA, L 11
10	1650 kHz		Upper end	TC 6	
11	600 kHz		600 kHz	L 11	
12	1400 kHz		1400 kHz	TC 5	
13	140 kHz	LW (AM)	Lower end	L 15	For LW signal generator with inflating coil via FA, L 12
14	360 kHz		Upper end	TC 8	
15	160 kHz		160 kHz	L 12	
16	340 kHz		340 kHz	TC 7	

Instructions d'alignement partie radio

Alignement FI

Etage	Fréquence du signal	Position du commutateur de gammes	Aiguille cadran	Alignement	Observations
1	10,7 MHz (FI-FM) sans modulation	OUC (UW)	Bout inf. sans réception	F 1 à F 5 de par l'arrière vers l'avant sur un maximum d'amplitude et symétrie de la courbe passante	Wobbulateur avec la bobine »gonflante« via L 7, Oscillographe à M 7 et M 8
2				F 6 en symétrie courbe en S	Wobbulateur avec la bobine »gonflante« via L 7, Oscillographe à M 10 et M 8
3	460 kHz (FI-AM) 400 Hz 30% mod.	PO (MW)	Bout inf. sans réception	F 7 et F 8 par l'arrière vers l'avant à la tension de sortie max.	Générateur de mesure avec la bobine »gonflante« via FA, L 11 outputmètre à la douille pour haut-parleur auxiliaire.

Entretien

De facon à assurer et conserver un fonctionnement de haute qualité à votre magnétophone á Cassettes, nettoyez de temps à autres les têtes et les galets de pression, chaque fois notamment que vous constatez que de la poussière ou des oxydes se sont accumulés. Pour le nettoyage des parties humectez un tampon d'ouate d'alcool ou d'esprit, appliquez-le sur les faces des deux têtes et frottez doucement jusqu'à ce que toutes les traces de poussière ou d'oxyde aient disparues. Nettoyez également les surfaces des galets presseurs et du revolver.
Essuyez, séchez et faites polir les faces des têtes, les galets et le cabestan avec une bande de tissu molle et libre de filament.

Alignement HT

Etage	Fréquence signal (400 Hz 30% mod.)	Position du commutateur de gammes	Aiguille cadran	Alignement à la tension de sortie maximum	Observations
1	87 MHz	UW (FM) OUC	87 MHz	L 8	Pour OUC et OC connecter générateur de mesure à travers une antenne fictive de 75 Ω à l'ant. télescopique entrée M 1. Contrôle de volume au maximum. Outputmètre à l'entrée du haut-parleur additionnel. Niveau HT aussi petit que possible, répéter les procédés d'alignement jusqu' à ce que les points d'alignement correspondent à la fréquence du signal. Travaux d'alignement avec tournevis isolé. Touche AFC déclenchée.
2	105 MHz		105 MHz	TC 2	
3	90 MHz		90 MHz	L 5 et L 6	
4	104 MHz		104 MHz	TC 1	
5	5,5 MHz	KW (AM) OC	Bout inf. sans réception	L 13	
6	16,5 MHz		Bout sup. sans réception	TC 4	
7	6 MHz		6 MHz	L 10	
8	15 MHz		15 MHz	TC 3	
9	505 kHz	MW (AM) PO	Bout inférieur	L 14	Pour PO générateur de mesure avec bobine gonflante via FA, L 11
10	1650 kHz		Bout supérieur	TC 6	
11	600 kHz		600 kHz	L 11	
12	1400 kHz		1400 kHz	TC 5	
13	140 kHz	LW (AM) GO	Bout inférieur	L 15	Pour GO générateur de mesure avec bobine gonflante via FA, L 12
14	360 kHz		Bout supérieur	TC 8	
15	160 kHz		160 kHz	L 12	
16	340 kHz		340 kHz	TC 7	

ERSATZTEIL-BEZEICHNUNG	Pos.-Nr.	Geräte-Typen 1	2	3	4	5	6	7	8	9	0	Bestellnummer
ERSATZTEIL-LISTE TC 80 51209												
GEHAEUSE UND VERPACKUNGSMATERIAL ==========												
GEHAEUSE,KOMPLETT CABINET COMPLETE		*										757-91099
STYROP.VERP.HAELFTE 141-6-144T-07701 STYROL FILLER		*										252-91017
STYROP.VERP.HAELFTE 141-6-144T-07601 STYROL FILLER		*										252-91016
VERPACKUNGSKARTON 141-6-132T-360 INDIVIDUAL CARTON		*										246-91015
MASKEN,SKALEN,BLENDEN,FENSTER ==========												
SKALA 123-2-146T-191 DIAL SCALE		*										660-91018
SICHTFENSTER 141-2-131T-052 CLEAR WINDOW		*										666-91034
SONSTIGES MECHAN. GEHÄUSEZUBEHÖR, ZIERTEILE ==========												
GEHAEUSE-VORDERTEIL R-AT 48001 KPL. CABINET ASSEMBLY		*										757-90982
GEHAEUSE-RUECKTEIL R-AT 48002 KPL. BACK LID ASSEMBLY		*										774-91030
ABDECKUNG 53X62 141-2-141T-176 AN RUECKWAND,UNTEN LATING PLATE		*										778-91032
CASSETTENDECKEL KPL. R-AT 48003 CASSETTE COMPARTMENT LID ASSEMBLY		*										780-91033
BATTERIEDECKEL KPL. R-AT 48006 BATTERY LID ASSEMBLY		*										780-91044
HANDGRIFF VOLLST. HANDLE COMPLETE		*										474-91153
ZIERABDECKUNG RE/LI 141-2-135T-192 FUER TRAGEGRIFF COVER,HANDLE		*										714-91029
BUEGELFEDER R 128380 IM DECKEL,FUER CASSETTENANDRUCK SPRING PLATE,CASSETTE PRESSING		*										732-91035
ZUGFEDER 141-2-851T-499 FUER CASSETTEN-DECKEL SPRING COIL,CASSETTE COMPARTMENT LID		*										725-91039
ISOL.SCHL.ABSCHNITT R-G 48013 FUR ZUGFEDER-CASSETTENDECKEL VINYLE TUBE 7X33MM,SPRING COIL		*										181-91040
ZUGFEDER 141-2-851T-500 FUER CASSETTEN-ARRETIERUNGSHEBEL SPRING COIL,LEVER RETURNING		*										725-91037
CASS.ARRET.HEBEL 141-2-741T-357 LEVER EJECTING		*										563-91036
LAGERSPINDEL 141-2-751T-399 FUER CASSETTEN-DECKEL SHAFT,CASSETTE COMPARTMENT LID		*										653-91038
ANSCHLUSSOESE R-S 3063 FUER TELESKOPANTENNE LUG,ANTENNA		*										458-91042
BEFEST.WINKEL R-118562 A FUER LAUTSPRECHER FIXER,SPEAKER		*										590-91041
BEFEST.WINKEL 141-2-461T-085 FUER CHASSIS,MONTIERT IM GEHAEUSE FIXER,CHASSIS MOUNTING		*										590-91043

ERSATZTEIL-BEZEICHNUNG	Pos.-Nr.	Geräte-Typen 1	2	3	4	5	6	7	8	9	0	Bestellnummer
ZIERPLATINE 141-2-151T-03301 MIT BESCHRIFTUNG DECORATIVE PANEL		*										719-91023
ZIERBLENDE R-268280 IM CASSETTENFACH REFLECTOR		*										705-91021
ZIERABDECKUNG 141-2-153T-101 FUER ANZEIGE-INSTRUMENT ESCUCHEON		*										716-91022
ZIERLEISTENPROFIL 141-2-152T-192 AN SKALA,OBEN SASH		*										699-91020
ZIERPROFIL 141-2-152T-193 AN RUECKWAND,OBEN SASH		*										699-91031
ZIERLEISTE 141-2-152T-191 311X4,5MM AN GEH.-FRONT OBEN BZW.UNTEN SASH		*										699-91019
BEDIENUNGSKNÖPFE,TASTENKÖRPER,EINSTELLACHSEN ==========												
SCHIEBEKNOPF KPL. 141-0-164T-016 FUER LAUTSTAERKE UND TONBLENDE SLIDE KNOB ASSEMBLY		*										684-90983
KSTST.-HALTERUNG 141-2-262T-015 VERB.-STUECK ZWISCHEN SCHIEBEPOTI. UND SCHIEBEKNOPF BRACKET,KNOB		*										521-90838
ABSTIMMKNOPF 141-2-163T-126 TUNING KNOB		*										689-90984
TASTENKNOPF 141-2-161T-113 FUER RUNDFUNKTEIL PUSH BUTTON		*										682-90985
TASTENKNOPF TB R-328273 OHNE ZIERBLECH PUSH BUTTON	61	*										682-90947
BEDIENUNGS.-ANZEIGE.-UND ANTRIEBSTEILE ==========												
REFLEKTOR 123-2-245T-018 BACK PLATE,DIAL		*										507-91080
HALTERUNG 141-2-577T-030 FUER ABSTIMMACHSE BEARING AXIS		*										602-91082
SEILRAD R-39447 A DRUM		*										614-43171
ABSTIMMACHSE 123-0-566T-005 TUNING SHAFT ASSEMBLY		*										624-91081
UMLENKROLLENHALTER KPL. FIXER PULLEY,COMPLETE		*										643-91086
UMLENKROLLENHALTER KPL. FIXER PULLEY,COMPLETE		*										643-91087
SEILROLLE 8MM DMR R-27063 PULLEY		*										615-91074
SEILROLLE 10MM DMR R-27065 PULLEY		*										615-29660
SPEZ.SKALENSEIL NR.45 WEISS,METERW. DIAL ROPE		*										127-43546
ZUGFEDER R-128231 FUER SKALENSEIL SPRING COIL,DIAL ROPE		*										725-43081
ZEIGER 123-0-511T-014 POINTER ASSEMBLY		*										667-91079
TASTENSYMBOL 141-2-157T-117 STOP INLAY,STOP BUTTON		*										713-91060
TASTENSYMBOL 141-2-157T-118 SCHNELLER VOR U.RUECKLAUF INLAY,REW + FWD BUTTON		*										713-91061

ERSATZTEIL-BEZEICHNUNG	Pos.-Nr.	Geräte-Typen 1	2	3	4	5	6	7	8	9	0	Bestellnummer
TASTENSYMBOL 141-2-157T-120 WIEDERGABE INLAY,PLAY BUTTON		*										713-91062
TASTENSYMBOL 141-2-157T-121 AUFNAHME INLAY,REC BUTTON		*										713-91063
TASTENSYMBOL 141-2-157T-122 CASSETTENDECKEL-OEFFNUNG INLAY,EJEKT BUTTON		*										713-91064
TASTATUREN,SCHALTER UND TASTENSCHALTER												
TASTATUR 6-FACH 4-231T-274 PUSH SWITCH,RADIO-TAPE CHANGING		*										466-91006
STOERSCHALTER R-S 4822 SLIDE SWITCH,BEAT CANSEL		*										469-91001
SCHIEBESCHALTER 4-231T-192 AUS-LAUT-LEISE SLIDE SWITCH,SPEAKER MONITOR	S 6	*										469-91002
SCHIEBESCHALTER 4-231T-20901 AUFNAHME/WIEDERGABE SLIDE SWITCH,R/P CHANGING		*										469-91003
KONTAKTFEDERSATZ 4-231T-266 SWITCH FOR REW+FWD	53	*										334-90939
FASSUNGEN,BUCHSEN UND BUCHSENPLATTEN												
NETZANSCH.BUCHSE 4-235-T-150 SOCKET,POWER		*										323-91093
DIODENBUCHSE R-S 2840 SOCKET,DIN		*										323-42378
BUCHSE GROSS R-S 2854 A FUER MIKROFON U.ZUSATZLAUTSPRECHER SOCKET,MIC.,EXT.SP.		*										323-91091
BUCHSE KLEIN R-S 2839 A FUER MIKROFON-FERNSCHALTER SOCKET,REMOTE CONTROL		*										323-91092
KONTAKTTEILE ALLGEMEIN												
BATT.KONTAKTBLECH + R-119601 BATTERY TERMINAL +		*										309-91052
BATT.KONT.FEDER - R-148013 BATTERY TERMINAL/SPRING COIL -		*										729-91053
SICHERUNGSHAL.PLATTE 141-2-383T-022 FUSE-HOLDER		*										529-91096
LOETOESE R-12004 FUER SCHIEBEPOTI-ERDUNG LUG,VR GROUNDING		*										458-91057
MECHANISCHE BAUTEILE ALLGEMEIN												
TELESKOPANTENNE 4-244T-007 TELESCOPIC ANTENNA		*										476-91007
HALTER R-261416 FUER FERRIT-ANTENNENSTAB FIXER,BAR ANTENNA		*										602-91084
MONTAGEWINKEL 141-2-367T-138 FUER SCHIEBESCHALTER UND BUCHSEN BRACKET,SOCKET		*										547-91045
MONTAGEBLECH 141-2-377T-083 FUER LEITERPLATTE/TB BRACKET,PC BOARD		*										551-91049
DISTANZHUELSE 141-2-352T-049 ZWISCHEN SEILRAD U.DREHKO-ACHSE SPACER BETWEEN DRUM AND VC		*										577-91072

ERSATZTEIL-BEZEICHNUNG	Pos.-Nr.	Geräte-Typen 1	2	3	4	5	6	7	8	9	0	Bestellnummer
HALTEWINKEL 141-2-371T-041 FUER NETZTRAFO BRACKET,TRANSFORMER	1	*										602-91058
FEDERDRAHT 141-2-852T-167 FUER TASTENSCHIEBER-AUFNAHME SPRING WIRE ,REC		*										739-91051
KUEHLSCHELLE R-261193 A HEAT SINK		*										509-29673
STUETZPUNKT 141-2-363T-02701 FUER ELYT BRACKET,CAPACITOR		*										529-91059
BATTERIEANLEITUNG 141-6-424T-062 BATTERY INSTRUCTION SHEET		*										231-91054
HINWEISZETTEL 141-6-476T-020 FUER SICHERUNGEN INDICATION LABEL,FUSE		*										231-91055
FILZTUCH 141-2-241T-089 FUER SCHIEBPOTIS CLOTH,VR	–	*										414-91056
FILZABSCHNITT R-G 48018 3X10X10MM,FUER HALTERUNG ANZEIGE-INSTR. FELT 3X10X10MM,METER FIXING		*										414-91069
POLSTER R-44065 FUER DREHKO CUSHION,VC		*										421-33276
HALBRD.SCHRAUBE M 2X4 SCREW,PAN HD		*										435-39075
HALBRD.-SCHRAUBE M 2X6 SCREW,PAN HD	Y 2	*										435-90798
HALBRUNDSCHRAUBE 2X12 SCREW,PAN HD	Y 3	*										435-90960
GEW.-SCHRAUBE M 2,6X4 SCREW,PAN HD		*										435-33259
HALBRD.SCHRAUBE 2,6X6 SCREW,PAN HD		*										435-91144
HALBRD.-SCHRAUBE M 2,6X8 SCREW,PAN HD		*										435-90640
HALBRD.SCHRAUBE 3X4 SCREW,PAN HD		*										435-91145
HALBRD.-SCHRAUBE M 3X6 SCREW,PAN HD		*										435-43093
HALBRD.-SCHRAUBE M 3X8 SCREW,PAN HD		*										435-43096
HALBRD.-SCHRAUBE M 3X10 SCREW,PAN HD		*										435-43097
HALBRUNDSCHRAUBE 3X16 SCREW,PAN HD	Y 4	*										435-90961
HALBRD.BLECHSCHRAUBE 2,3X6 TAPPING SCREW,PAN HD	Y 5	*										438-90452
HALBRD.BLECHSCHRAUBE 3X4 TAPPING SCREW,PAN HD		*										438-91146
HALBRD.BLECHSCHRAUBE 3X6 TAPPING SCREW,PAN HD	Y 6	*										438-43094
HALBRD.BLECHSCHRAUBE 3X8 TAPPING SCREW,PAN HD	Y 7	*										438-43095
HALBRD.BLECHSCHRAUBE 3X10 TAPPING SCREW,PAN HD		*										438-90453
HALBRD.BLECHSCHRAUBE 3X12 TAPPING SCREW,PAN HD		*										438-43092
BLECHSCHRAUBE 3X14 TAPPING SCREW,PAN HD	Y 8	*										438-90962
HALBRD.BLECHSCHRAUBE 3X25 TAPPING SCREW,PAN HD		*										438-91147
6KT.GEWINDESCHRAUBE M 2,6X12 FUER SEILRAD-BEFESTIGUNG ORDER SCREW		*										434-91071
6-KT.SCHRAUBE 3X18 HEX BOLT	Y 9	*										434-90963
SENKBLECHSCHRAUBE 3X8 TAPPING SCREW,FLAT HD	Y 10	*										438-90964

ERSATZTEIL-BEZEICHNUNG		Pos.-Nr	Geräte-Typen 2	3	4	5	6	7	8	9	0	Bestellnummer
GEWINDESTIFT SCREW,HD LESS	M 2X3	Y 11										439-90965
6-KT MUTTER HEX NUT	2,6 MM		*									430-17254
6-KT MUTTER HEX NUT	3 MM		*									430-43088
GRAPHIT-SCHEIBE WASHER,GRAPHITE	2X4X0,25	Y 13	*									445-90966
GRAPHIT-SCHEIBE WASHER,GRAPHITE	2X4X0,5	Y 14										445-90967
GRAPHIT-SCHEIBE WASHER,GRAPHITE	2,1X4X0,25	Y 15										445-90968
GRAPHIT-SCHEIBE WASHER,GRAPHITE	2,1X4X0,5	Y 16	*									445-90969
FIBER-SCHEIBE WASHER,FIBER	2,2X10X1	Y 17	*									445-90970
FIBER-SCHEIBE WASHER,FIBER	5,2X12X1	Y 18	*									445-90971
U-SCHEIBE WASHER	2X4X0,5	Y 19	*									444-90972
U-SCHEIBE FIBER WASHER	2,1X5X0,5		*									445-91085
U-SCHEIBE WASHER	2,6 MM		*									444-43085
U-SCHEIBE WASHER	2,6X7,5X0,5		*									444-91148
U-SCHEIBE WASHER	3 MM		*									444-91151
U-SCHEIBE WASHER	3X8X0,5	Y 20	*									444-90973
U-SCHEIBE WASHER	3X8X1	Y 21	*									444-90974
U-SCHEIBE WASHER	3X13X1	Y 22	*									444-90975
U-SCHEIBE FIBER WASHER,PCB MOUNTING	3,3X8X1 MM		*									445-91050
U-SCHEIBE FUER DREHKO-MONTAGE FIBER WASHER,TUNER MOUNTING	3,3X8X1		*									445-91083
U-SCHEIBE WASHER	3,3X10X0,5		*									444-91149
U-SCHEIBE WASHER	3,3X10X1		*									444-91150
SPRENGRING WASHER,SPRING	2	Y 23	*									448-90976
FEDERSCHEIBEN SPRING WASHER	2,6 MM		*									448-91152
FEDERSCHEIBE WASHER,SPRING	3 MM	Y 24	*									448-90977
BENZING-SICHERUNG E-RING	1,5	Y 25	*									448-90978
BENZING-SICHERUNG E-RING	2	Y 26	*									448-44061
BENZING-SICHERUNG E-RING	4	Y 27	*									448-90979
KOMPL.BAUTEILE,MECHAN.-ELEKTR. KOMBINIERT ==========												
ANZEIGEINSTRUMENT METER	R-S 5812-1		*									267-90995
MIKROFON MICROPHONE	4-153T-067		*									264-90987
MIKROFON-HALTER MIT SCHNUR NECK HOLDER,MICROPHONE			*									264-43038
MIKROFONSTAENDER MICROPHONE STAND	141-2-174T-030		*									264-91090

ERSATZTEIL-BEZEICHNUNG		Pos.-Nr.	Geräte-Typen 1	2	3	4	5	6	7	8	9	0	Bestellnummer
LEITERPLATTEN ALLGEMEIN ==========													
LEITERPL.RF-TEIL KPL R-AT 48007 PRINTED CIRCUIT BOARD W/COMPONENT,TUNER			*										397-91100
MOTOR-REGELPLATTE	51209 KPL.		*										398-91177
LEITERPLATTE/VERST.	R-AT 48004 TB		*										398-91207
LEITERPLATTE/OSZILL.	R-AT 48005 TB		*										398-91208
LAUFWERKTEILE ==========													
CHASSIS MECH.BEST. MECHANISM CHASSIS ASSEMBLY	R-AM 24501	1	*										540-90892
FEDERPLATTE SPRING PLATE,CASSETTE PRESSING	141-2-853T-256	3	*										739-90894
TONWELLE M.SCHWUNGM. FLYWHEEL ASSEMBLY	141-0-521T-002	4	*										610-90895
TONWELLENLAGER OBEN BEARING ASSEMBLY	141-0-572T-001	5	*										650-90896
6-KT.MUTTER SPECIAL NUT	M 7	6	*										430-90897
ERDUNGSFAHNE LUG,FLYWHEEL GROUNDING	R 128267	7	*										458-90898
KUNSTST.SCHEIBE SPECIAL WASHER,CAPSTAN	2X7X0,5	8	*										445-90899
TONWELLENLAGER KPL. BRACKET FLYWHEEL ASSEMBLY	141-0-524T-015	9	*										646-90900
KONTAKTFEDERSATZ SPRING SWITCH FOR PLAY	4-231T-15000-1	11	*										334-90901
ANTRIEBSRIEMEN MAIN BELT	R-448040	13	*										407-90902
HEBEL REWIND LEVER ASSEMBLY	141-0-741T-036	14	*										563-90903
LAUFROLLE PULLEY,REW	141-2-661T-147	15	*										615-90904
ROLLENHEBEL KPL. FORWARD LEVER ASSEMBLY	141-0-741T-037	16	*										563-90905
LAUFROLLE PULLEY,FWD	R-398077	17	*										615-90906
HEBEL LEVER,REW ACTUATING LEVER	141-2-741T383	18	*										563-90907
ZUGFEDER SPRING COIL	R-158320 A	19	*										725-90908
HEBEL LEVER FWD ACTUATING LEVER	141-2-741T-382	20	*										563-90909
ZUGFEDER SPRING COIL	141-2-851T-498	21	*										725-90910
ANTRIEBSRIEMEN BELT FOR REW+FWD	141-2-562T-026	22	*										407-90911
BUEGELFEDER SPRING WIRE FWD LEVER	141-2-852T-158	23	*										732-90912
BASISSCHIEBER HEAD SLIDE ASSEMBLY	141-0-731T-021	24	*										563-90913
LAGERPLATTE SPACER	R-258144	25	*										647-90914
STAHLKUGEL STEEL BALL 1/8 ZOLL	R-Y 55300000	26	*										649-90915
BLATTFEDER SPRING PLATE	141-2-853T-265	27	*										739-90916
STAHLKUGEL STEEL BALL 2	R-Y 55200000	28	*										649-90917
ANDRUCKROLLENHEBEL PINCH LEVER ASSEMBLY	R-S 88839	29	*										563-90918
DREHFEDER SPRING COIL,PINCH LEVER	R-158155 A	30	*										727-90919
DISTANZHUELSE MS SPACER,R/P HEAD	R-248521	33	*										577-90922
DRUCKFEDER SPRING COIL	141-2-851T-497	34	*										726-90923
DISTANZHUELSE MS SPACER,E HEAD	R-248380 A	35	*										577-90924

ERSATZTEIL-BEZEICHNUNG		Pos.-Nr.	Geräte-Typen 1	2	3	4	5	6	7	8	9	0	Bestellnummer
ZUGFEDER SPRING COIL,HEAD SLIDE	R-158314	36	*										725-90925
LAGERPLATTE BRACKET,REEL	141-0-535T-00101	39	*										646-90926
FEDERPLATTE SPRING PLATE	141-2-853T-211	40	*										739-90927
SPINDEL SHAFT,HINGE	R-128386	41	*										653-90928
BREMSFEDERBLECH SPRING PLATE ASSEMBLY	R-AM 24502	42	*										739-90929
SPULENAUFNAHME RE. REEL SPINDLE ASSEMBLY,RIGHT	141-0-531T-00600	44	*										612-90930
FILZSCHEIBE FELT	R-438049	45	*										445-90931
KUPPLUNGSRAD RECHTS PULLEY,WINDING	141-2-661T-132	46	*										611-90932
SPERRSCHEIBE PUSHING NUT	R-11103161	47	*										448-90933
SPEZ.SCHEIBE WASHER	R-258051	48	*										598-90934
SPULENAUFNAHME LI. REEL SPINDLE ASSEMBLY,LEFT	141-0-531T-007	49	*										612-90935
FILZSCHEIBE FELT	R-YL 651410	50	*										445-90936
KUPPLUNGSROLLE LI. ROLLER ASSEMBLY	141-0-531T-00802	51	*										503-90937
DRUCKFEDER SPRING COIL	141-2-851T-450	52	*										726-90938
ANTRIEBSRIEMEN WINDING BELT	R-448214	54	*										407-90940
BOLZENSCHRAUBE M 2,5 ORDER SCREW	141-2-421T-083	56	*										432-90942
GUMMIBUCHSE CUSHION,MOTOR	R-448164	57	*										409-90943
MOTOR-ANTRIEBSROLLE PULLEY MOTOR	141-2-661T-643	58	*										615-90944
TASTENSCHIEBER LEVER ASSEMBLY,PLAY	141-0-611T-004	59	*										466-90945
TASTENSCHIEBER LEVER ASSEMBLY	141-2-611T-050	60	*										466-90946
RASTSCHIEBER SLIDE CAM	141-2-673T-025	62	*										466-90948
DISTANZBUCHSE MS BOSS,LOCK SLIDING	R-248416	63	*										577-90949
ZUGFEDER SPRING COIL,PUHS BUTTON	141-2-851T-495	64	*										725-90950
HALTESTAB ROD,BUTTON GROUNDIND	141-2-735T-089	65	*										602-90951
ZUGFEDER SPRING COIL,LOCK SLIDE RETIRNING	141-2-851T-496	66	*										725-90952
ZUGFEDER SPRING COIL,EJECT SLIDE RETURNING	R-158318	67	*										725-90953
ROLLE PULLEY	141-2-661T-654	67A	*										615-91095
VERBINDUNGSSCHIEBER SLIDER,RECORDING	141-2-731T-153	68	*										563-90954
ZUGFEDER SPRING COIL,SLIDER RETURNING	R-158403	69	*										725-90955
SCHIEBER SLIDER,ANTI-MISS RECORDING	R-119729 A	70	*										563-90956
HEBEL LEVER	R-119096	71	*										563-90957
ZUGFEDER SPRING COIL,LEVER RETURNING	R-128292	72	*										725-90958
AUSLOESESCHIENE SLIDER,EJECTING	141-2-731T-154	73	*										553-90959

ERSATZTEIL-BEZEICHNUNG		Pos.-Nr.	Geräte-Typen 1	2	3	4	5	6	7	8	9	0	Bestellnummer
MOTOREN,TONKOEPFE,LOESCHKOEPFE													
A/W-KOPF R/P HEAD	4-242-T-08303	31	*										281-90920
LOESCHKOPF E HEAD	4-242T-094	32	*										281-90921
MOTOR COMMUTATE MOTOR	4-527T-044	55	*										269-90941
FILTER UND SPULEN													
FERRITANTENNE KPL. DTO. ANT.-COIL,MW/LW	4-257T-019	L 11 L 12	*										525-91101
FILTER KERNFARBE HELLGRAU IFT,CORE COLOUR LIGTH-GREY	4-256R-20810	FI 1	*										290-91113
FILTER KERNFARBE GRUEN IFT,CORE COLOUR GREEN	4-256R-20910	FI 2	*										290-91114
FILTER KERNFARBE SCHARZ IFT,CORE COLOUR BLACK	4-256T-046	FI 3	*										290-91115
FILTER KERNFARBE LILA IFT,CORE COLOUR VIOLET	4-256T-045	FI 5	*										290-91116
FILTER KERNFARBE BLAU IFT,CORE COLOUR BLUE	4-256R-02310	FI 6	*										290-91119
FILTER KERNFARBE SCHWARZ/GELB IFT,CORE COLOUR BLACK/YELLOW	4-256R-80710	FI 7	*										290-91117
FILTER KERNFARBE WEISS IFT,CORE COLOUR WHITE	4-256R-172	FI 8	*										290-91118
FM-SPULE VHF COIL	4-265R-116	L 1	*										297-91108
FM-SPULE DTO. VHF COIL	4-265R-006	L 2 L 4	*										297-91110
FM-SPULE VHF COIL	4-265R-012A	L 3	*										297-91109
FM-ANT.SPULE DTO. VHF COIL	4-265T-012	L 5 L 6	*										297-91111
FM-SPULE VHF COIL	4-265R-050 A	L 7	*										298-43954
FM-OSZILL.SPULE VHF COIL	4-265R-115	L 8	*										297-91112
FM-SPULE VHF-COIL	4-265R-127	L 9	*										297-43952
KW-ANT.SPULE ANT.-COIL,SW	4-257R-275	L 10	*										297-91102
KW-OSZILL.SPULE OSC.-COIL,SW	4-258T-054	L 13	*										297-91103
MW-OSZILL.SPULE OSC.-COIL,MW	4-258T-056	L 14	*										297-91105
LW-OSZILL.SPULE OSC.-COIL,LW	4-258T-055	L 15	*										297-91104
OSZILLATORSPULE TB OSC.COIL	R-W 8818		*										297-90993
DROSSELN													
DROSSELSPULE 15MH CHOKE COIL	R-W 1819	L 701	*										298-90996
DROSSELSPULE 3,3 MH CHOKE COIL	R-W 1872	L 702	*										298-91088

ERSATZTEIL-BEZEICHNUNG		Pos.-Nr.	Geräte-Typen 1	2	3	4	5	6	7	8	9	0	Bestellnummer
DROSSELSPULE 100UH	R-W 1855	L 703	*										298-43149
DTO.		L 704											
CHOKE COIL													
TRANSFORMATOREN UND LAUTSPRECHER													
NETZTRAFO	4-251T-187		*										490-90986
POWER TRANSFORMER													
AUFSPRECHTRAFO	R-W 6872		*										490-90992
STEP UP TRANSFORMER													
TREIBERTRAFO	R-W 6871		*										490-90994
INPUT TRANSFORMER													
LAUTSPRECHER	4-151T-090		*										272-90988
SPEAKER 4 OHMS 1,5W													
OHRHOERER	4-152T-02202		*										265-91098
EAR PHONE													
POTENTIOMETER,EINSTELLREGLER U.REGELGRUPPEN													
POT 10 K	R-R 2812		*										375-90990
LAUTSTAERKE													
SLIDE 10K,VOLUME													
POT 10 K	R-R 2811		*										375-90991
TONBLENDE													
SLIDE 10K,TONE													
TRIMMPOTI 50K	4-222R-004		*										375-43949
SEMI FIX VOLUME													
TRIMMPOTI 100K	R-R11011		*										375-43155
SEMI FIX VOLUME													
TRANSISTOREN													
TRANSISTOR	2 SB 22	T 708	*										346-29638
TRANSISTOR	2 SB 405	T 706	*										346-42831
DTO.		T 707											
TRANSISTOR	2 SC 537	T 702	*										346-43966
DTO.		T 703											
DTO.		T 704											
DTO.		T 705											
TRANSISTOR	2 SC 772 C	T 2	*										346-29635
TRANSISTOR	2 SC 858	T 701	*										346-91004
TRANSISTOR	2 SC 930 D		*										346-91009
TRANSISTOR	2 SC 930E	T 1	*										346-91008
DTO.		T 3											
INTEGRIERTE SCHALTUNGEN													
INTEGR.SCHALTKREIS	R-LA 1201 B2		*										349-43968
IC IF AMP													
DIODEN UND GLEICHRICHTER													
DIODE	1 S 188	D 702	*										352-36152
DTO.		D 4											
DTO.		D 5											
DIODE	R-1S 188 AM	D 3	*										352-39236
DIODE	R-1S 188 FM		*										352-39237
ZENERDIODE	1 S 331A	D 6	*										352-91011
DIODE	1 S 553	D 2	*										352-91010
GLEICHROCHTER	10 DC-1	D 701	*										354-90844
RECTIFIER													

ERSATZTEIL-BEZEICHNUNG		Pos.-Nr.	Geräte-Typen 1	2	3	4	5	6	7	8	9	0	Bestellnummer
WIDERSTAENDE,EINFACH UND KOMBINIERT													
NTC-WIDERSTAND	SDT-04		*										370-91005
THERMISTOR													
ELKOS,EINFACH UND KOMBINIERT													
ELYT 0,1 UF 10V		C 57	*										360-91126
ELYT 0,22 UF 16V		C 705	*										360-91000
ELYT 1 UF 10V		C 701	*										360-43947
ELYT 4,7UF 16V			*										360-36753
DTO.		C 704											
DTO.		C 707											
DTO.		C 712											
DTO.		C 719											
DTO.		C 19											
DTO.		C 45											
DTO.		C 56											
DTO.		C 60											
DTO.		C 63											
DTO.		C 65											
ELYT 10 UF 6,3V		C 52	*										360-39256
ELYT 100 UF 6,3V		C 703	*										360-43136
DTO.		C 716											
ELYT 220 UF 10V		C 725	*										360-43135
ELYT 330 UF 6,3V			*										360-43946
DTO.		C 710											
STO.		C 711											
DTO.		C 720											
ELYT 330 UF 16V		C 734	*										360-90999
ELYT 470 UF 10V		C 717	*										360-90427
ELYT 2200 UF 16V		C 721	*										360-90989
KONDENSATOREN ALLGEMEIN													
DREHKOND. AM/FM	4-224T-033		*										361-91106
VARIABLE CAPACITOR													
TRIMMERKOND	4-224R-116		*										363-91107
SEMI FIX CAPACITOR													
KOND 7 PF 50V		C 11	*										357-91130
KOND 8 PF 50V			*										357-91133
DTO.		C 24											
DTO.		C 47											
KOND 15 PF 50V			*										357-91129
DTO.		C 3											
DTO.		C 4											
DTO.		C 6											
DTO.		C 12											
KOND 18 PF 50V		C 34	*										357-91135
KOND 20 PF 50V			*										357-91128
DTO.		C 2											
DTO.		C 5											
KOND 22 PF 50V			*										357-91134
DTO.		C 27											
DTO.		C 31											
KOND 30 PF 50V			*										357-91131
DTO.		C 14											
DTO.		C 59											
KOND 70 PF 50V			*										357-91121
DTO.		C 702											
KOND 100 PF 50V			*										357-91122
DTO.		C 741											
KOND 100 PF 50V			*										357-90788
DTO.		C 37											
DTO.		C 48											
KOND 180 PF 50V		C 36	*										358-91143
KOND 220 PF 50V			*										357-91124
DTO.		C 723											

ERSATZTEIL-BEZEICHNUNG	Pos.-Nr.	Geräte-Typen 1	2	3	4	5	6	7	8	9	0	Bestellnummer
KOND 300 PF 50V	C 15	*										357-91132
KOND 350 PF 50V	C 33	*										358-91142
KOND 470 PF 50V		*										359-39035
DTO.	C 724											
DTO.	C 729											
KOND 820 PF 50V		*										357-91123
DTO.	C 722											
KOND 1 NF 50V		*										359-91137
DTO.	C 35											
DTO.	C 61											
DTO.	C 62											
KOND 1 NF 50V		*										357-43116
DTO.	C 7											
DTO.	C 8											
DTO.	C 18											
KOND 1 NF 2KV	C 1	*										357-91127
KOND 1,5NF 50V	C 32	*										359-39034
KOND 2,2NF 50V	C 40	*										359-39038
KOND 3,3NF 50V		*										359-39037
DTO.	C 28											
DTO.	C 38											
KOND 3,6 NF 50V	C 30	*										358-91141
KOND 4 PF 50V	C 25	*										357-43111
KOND 4,7NF 50V		*										359-39036
DTO.	C 728											
DTO.	C 735											
KOND 6,8NF 50V	C 64	*										359-91140
KOND 10 NF 50V	C 29	*										359-43117
KOND 10 NF 50V		*										357-43119
DTO.	C 10											
DTO.	C 41											
KOND 0,02 UF 50V		*										359-91125
DTO.	C 727											
KOND 20 NF		*										357-43124
DTO.	C 733											
KOND 20 NF 50V		*										357-43125
DTO.	C 9											
DTO.	C 13											
DTO.	C 16											
DTO.	C 22											
DTO.	C 43											
DTO.	C 44											
DTO.	C 46											
DTO.	C 49											
DTO.	C 50											
DTO.	C 51											
DTO.	C 55											
KOND 0,02 UF 50V		*										359-91138
DTO.	C 42											
DTO.	C 54											
DTO.	C 58											
KOND 0,03 UF 50V	C 53	*										359-91139
KOND 33 NF 50V	C 708	*										359-90655
KOND 0,04 UF 50V	C 39	*										357-91136
KOND 47 NF 50V		*										359-39029
DTO.	C 709											
DTO.	C 726											
KOND 68 NF 50V		*										359-90654
DTO.	C 715											
KOND 0,082UF 50V		*										359-91120
DTO.	C 730											
DTO.	C 731											
DTO.	C 732											
LEITUNGEN,SICHERUNGEN,LAMPEN												
NETZANSCHLUSS-KABEL 4-243 T-727		*										170-91097
AC POWER CORD												
FEINSICHERUNG 0,315A 4-234T/011		*										380-14583
FUSE												

Änderungen vorbehalten
1-1-72

Wartung

Um die Leistung Ihres Cassettentonbandgerätes sowie die Qualität der Musik- und Sprachaufnahmen bzw. Musik- und Sprachwiedergabe über viele Jahre hinweg auf gleicher Höhe zu halten, sollen der Ton- und der Löschkopf sowie die Tonwelle von Zeit zu Zeit von Staub und Ferritpartikelchen, die von den Tonbändern herrühren, gereinigt werden. Zum Reinigen verwenden Sie einen Wattebausch, der mit Spiritus oder Alkohol getränkt ist. Mit dem getränkten Wattebausch säubern Sie beide Tonköpfe, bis alle Spuren von Staub und Eisenoxyd entfernt sind. Danach reinigen Sie die Oberfläche der Andruck- und der Tonwelle. Das Polieren der Tonköpfe und der Tonwelle erfolgt anschließend mit einem weichen, fusselfreien Stoffband.

Inhaltsverzeichnis · Contents

Technische Daten · technical data · données techniques 1
Ausbau des Chassis – Serviceeinstellungen Tonband 2
Dismounting – Service adjustments / tape recorder 4
Demontage – Ajustages de service / enregistreur 5
Explosionsbild TB-Mechanik · Explosion picture recorder mechanics · dessin d'explosion / mécanique d'enregistreur 3
Abgleich Rundfunkteil 6
Radio-Alignment 11
Alignement T.S.F. 12
Abgleichpunkte · Alignment points · Points d'alignement 6
Seillaufschema · Drive cord diagram · Schéma p. la corde d'accord 6
Leiterplattendarstellung · printed circuit board · Plaque circuit imprimé 7–8
Schaltbilder · Circuit diagrams · Schémas de circuit 9–10
Ersatzteilliste · Parts list · liste de pièces détachées 13–18